密级等级	秘密

REV NO.	REVISION NOTE	REVISER	DATE
A	NEW DRAWING		

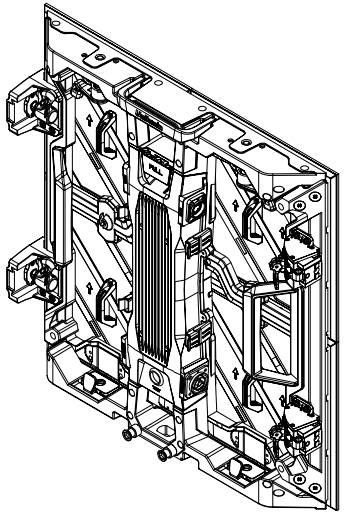

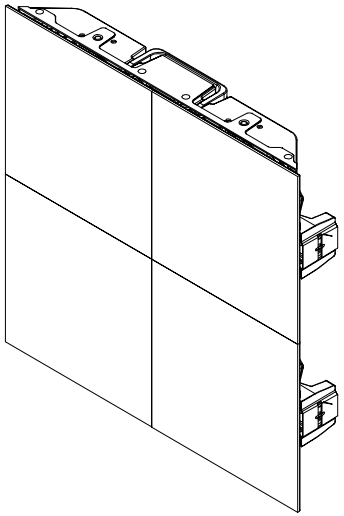

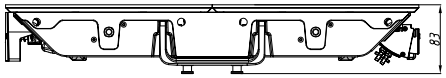

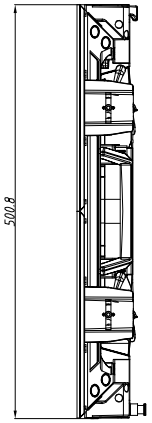

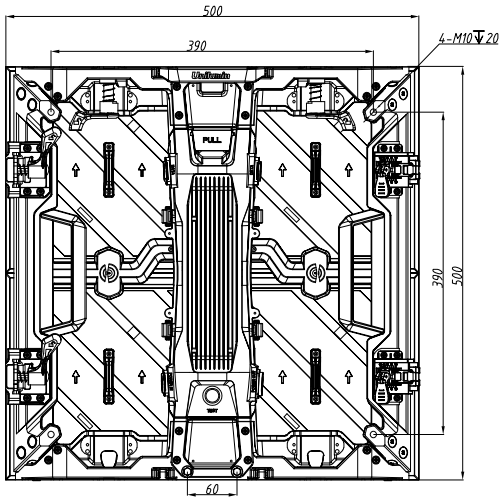

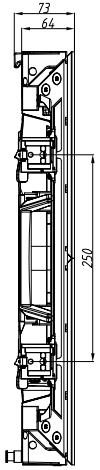

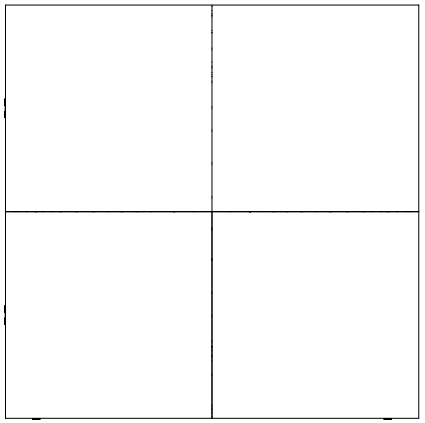

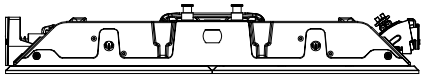

DWG NO.(图号)	Q'TY(数量)	Finish(表面处理)
/	1	/
Part Name(零件名) URMIII-C-500效果-户外	Page(页码) 1/1	Product Series(产品系列) URMIII-C
Material(材料) /	Unit'S(单位) MM	Scale(比例) NIS
Designed(设计)	Checked(审核)	Approved(批准)

Unilumin