SmartView 4K

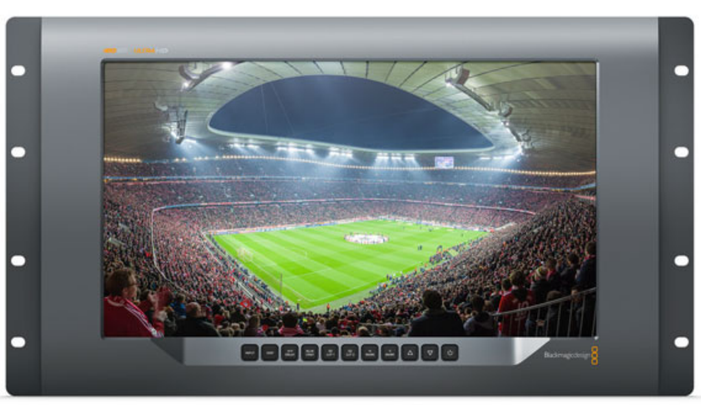

Der welterste vollauflösende Ultra-HD-Broadcastmonitor mit Multirate-12G-SDI, einem extrem hellen Bildschirm mit breitem Betrachtungswinkel sowie wegweisenden Broadcast-Features wie 3D-LUT-Support, H/V-Delay, Nur-Blau-Modus, anpassbaren Bildrandmarkierungen und mehr! SmartView 4K ist kompatibel mit allen SD-, HD- und Ultra-HD-Formaten bis zu 2160p/60. Der SmartView 4K ist mit einem AC- sowie einem DC-Stromanschluss ausgerüstet und lässt sich im Broadcaststudio oder am Set einsetzen.

Anschlüsse

SDI-Videoeingänge

2 SDI-Videoeingänge automatisch zwischen SD, HD, 3G, 6G und 12G-SDI umschaltbar. Neugetaktete Videoausgabe

Glasfaser-Videoeingang

Käfig für SFP Optical Fiber Module

SDI-Videoausgänge

Automatische Umschaltung auf das ausgewählte Eingabesignal

Multirate-Unterstützung

Automatische Erkennung von Signaleingaben in 4K, 2K, HD oder Standard Definition

Aktualisierungen und Konfiguration

Via Hochgeschwindigkeits-USB 2.0 (480 Mbit/s)

Ethernet

Gigabit-Ethernet mit Durchschleifung

Tally

9-poliger D-Verbinder

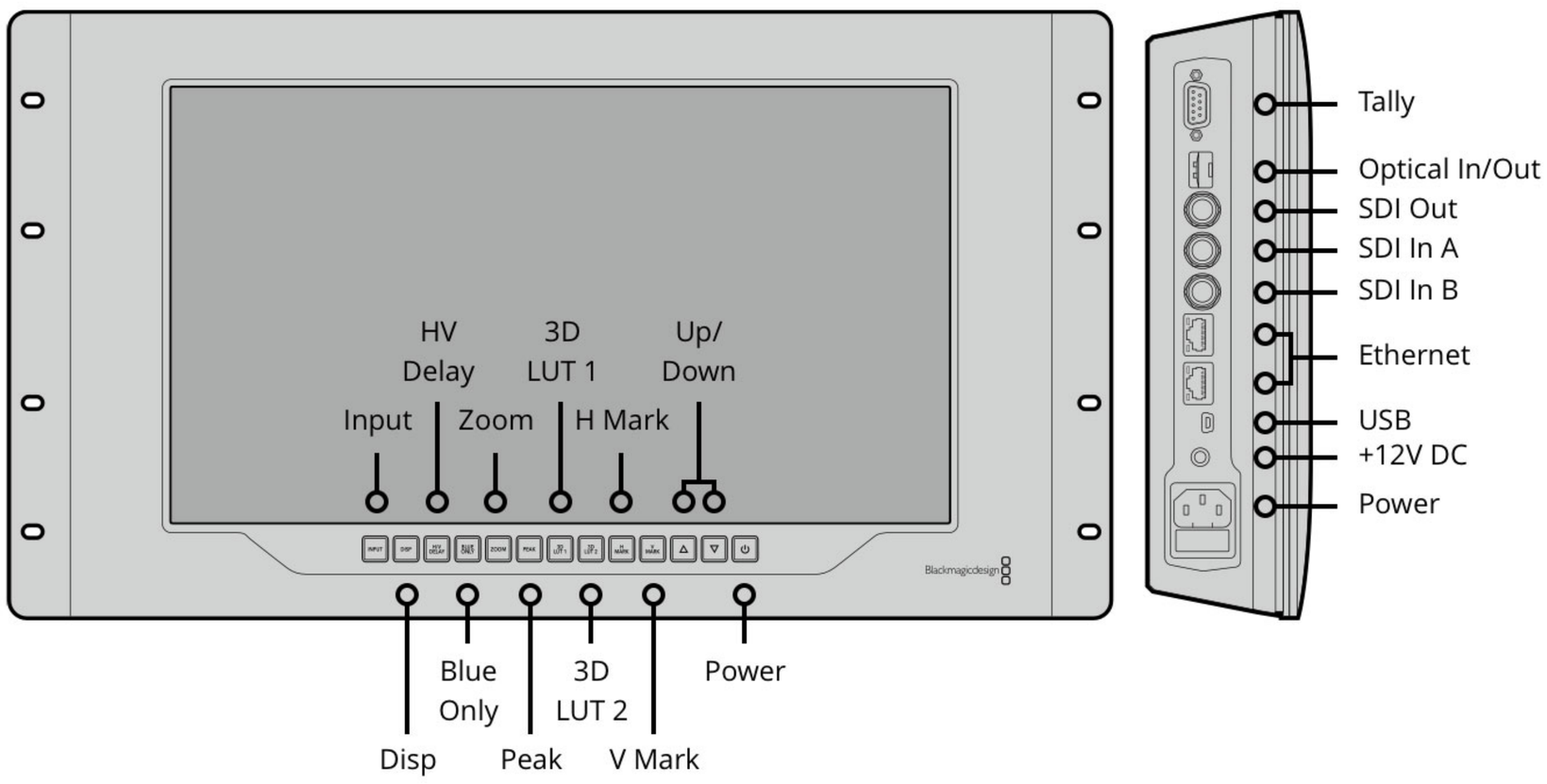

Normen

Unterstützte SD-Formate
525i/59,94 NTSC, 625i/25 PAL

Unterstützte HD-Formate
720p/50; 720p/59,94; 720p/60
1080p/23,98; 1080p/24; 1080p/25; 1080p/29,97; 1080p/30; 1080p/47,95; 1080p/48; 1080p/50; 1080p/59,94; 1080p/60
1080PsF/23,98; 1080PsF/24; 1080PsF/25; 1080PsF/29,97; 1080PsF/30
1080i/50; 1080i/59,94; 1080i/60

Unterstützte 2K-Formate
2Kp/23,98 DCI; 2Kp/24 DCI; 2Kp/25 DCI; 2Kp/29,97 DCI; 2Kp/30 DCI; 2Kp/47,95 DCI; 2Kp/48 DCI; 2Kp/50 DCI; 2Kp/59,94 DCI; 2Kp/60 DCI
2KPsF/23,98; 2KPsF/24; 2KPsF/25; 2KPsF/29,97; 2KPsF/30

Unterstützte Ultra-HD-Formate
2160p/23,98; 2160p/24; 2160p/25; 2160p/29,97; 2160p/30; 2160p/47,95; 2160p/48; 2160p/50; 2160p/59,94; 2160p/60

Unterstützte 4K-Formate
4Kp/23,98 DCI; 4Kp/24 DCI; 4Kp/25 DCI; 4Kp/29,97 DCI; 4Kp/30 DCI; 4Kp/47,95 DCI; 4Kp/48 DCI; 4Kp/50 DCI; 4Kp/59,94 DCI; 4Kp/60 DCI

SDI-Konformität
SMPTE 259M, SMPTE 292M, SMPTE 296M, SMPTE 372M, SMPTE 424M Level A und B, SMPTE 425M, SMPTE 2082

SDI-Farbraum
REC 601, REC 709

Automatische SDI-Umschaltung
Automatische Umschaltung zwischen SD, HD, 3G, 6G und 12G-SDI.

Videoabtastfrequenz
4:2:2 und 4:4:4

Software

Produktsoftware-Upgrade
Über die inbegriffene Firmware-Aktualisierungssoftware

Steuerung der Einstellungen
Via USB oder Ethernet

Betriebssysteme

Mac 10.13 High Sierra,
Mac 10.14 Mojave oder höher

Windows 8.1 oder Windows 10

Bildschirme

Anzeigeelemente
15,6 Zoll TFT Aktivmatrix-LCD

Bildschirmauflösung
3840 x 2160 Pixel

Reaktion
25 ms

Kontrastverhältnis
1000:1

Farbtiefe
16,7 Millionen Farben

Strombedarf

Stromversorgung
Eingebautes 240V AC-Netzteil gemäß IEC 90-Norm plus DC-Buchse zum Anschluss an externen Strom

Strombedarf
24 Watt

Physische Spezifikationen

Umgebung

Betriebstemperatur
0–40 °C (32–104 °F)

Lagertemperatur
-20–60 °C (-4–140 °F)

Relative Luftfeuchtigkeit
0–90 % nicht kondensierend

Im Lieferumfang enthalten

SmartView 4K
SD card with software and manual

Garantie

SD-Karte mit Software und Bedienungsanleitung

Für alle Elemente auf dieser Website gilt das Copyright von Blackmagic Design Pty. Ltd. 2019;
Alle Rechte vorbehalten. Alle Handelsmarken sind Eigentum ihrer jeweiligen rechtmäßigen Besitzer.
*Unverbindliche Preisempfehlung inkl. MwSt. zuzüglich Versand- und Zustellungskosten.
Diese Website nutzt Remarketing-Dienste. Besuchern unserer Website werden unsere Inhalte auch auf Fremdanbieter-Websites angezeigt. Sie können sich jederzeit abmelden, indem Sie Ihre Cookie-Einstellungen ändern. Datenschutzerklärung

Zugelassene Blackmagic Design Reseller